SUPPORT VISSEUSES

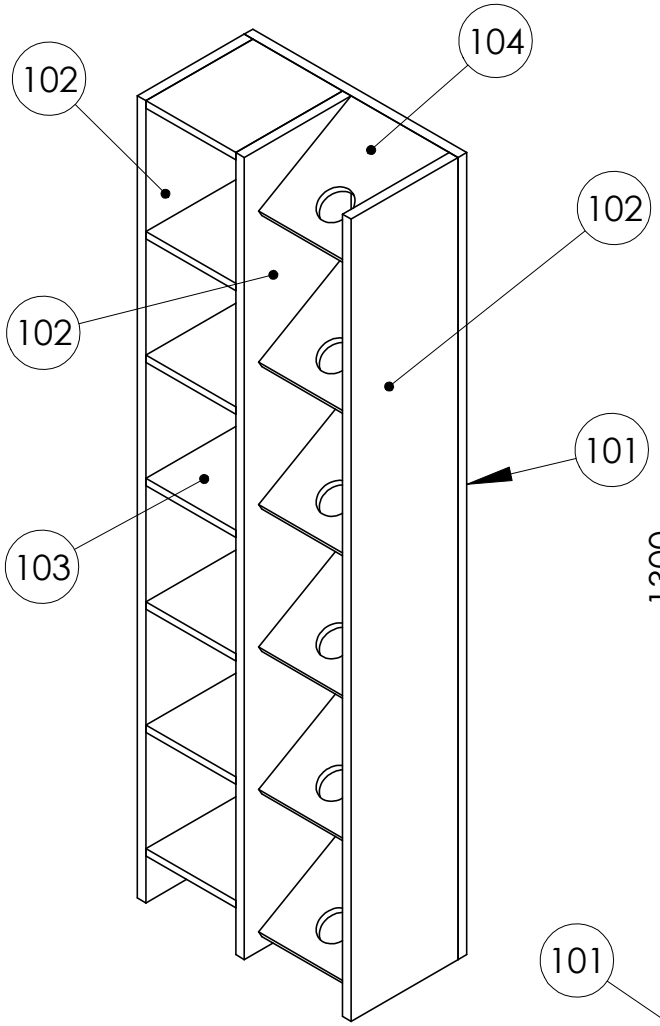

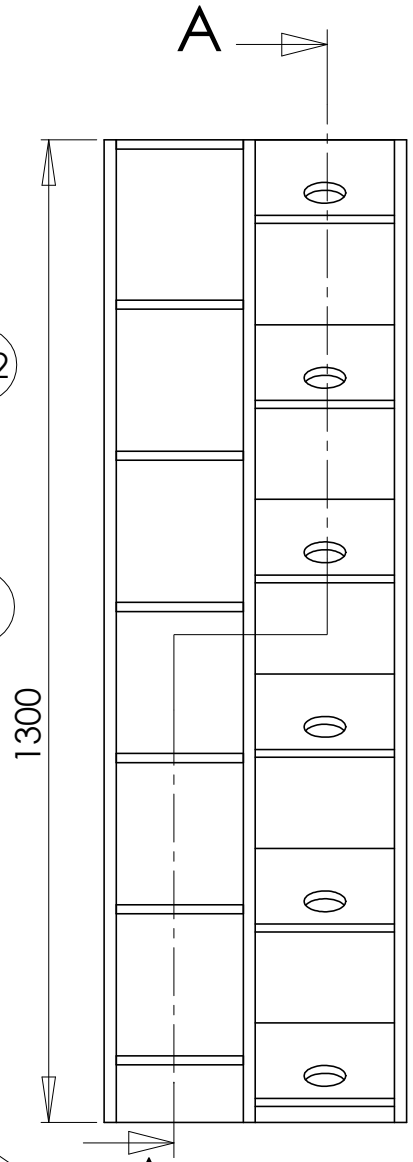

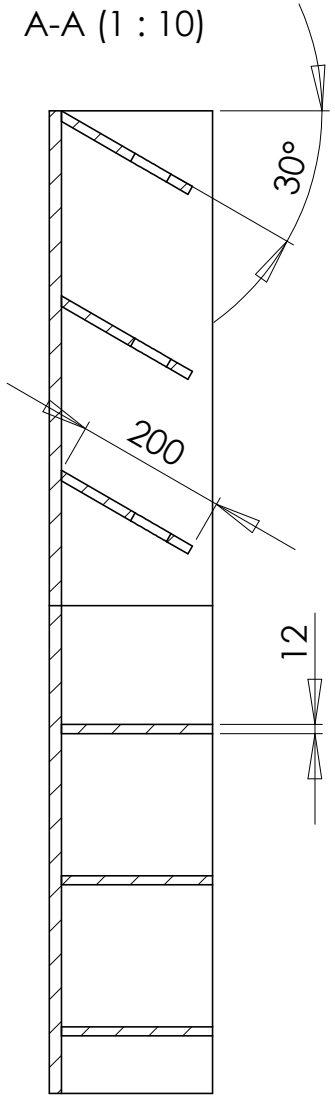

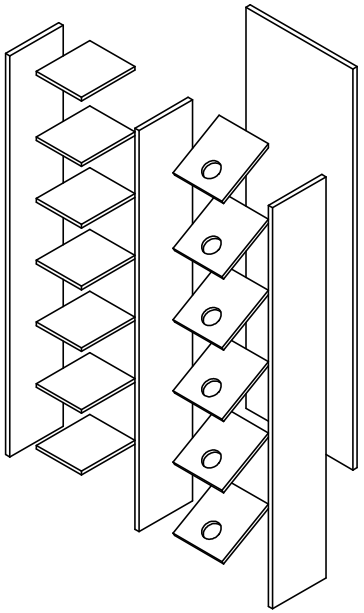

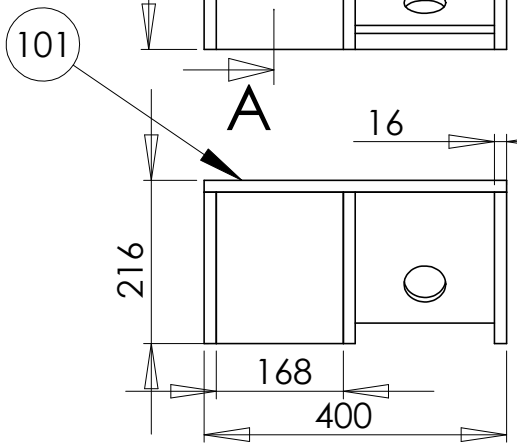

ref	Désignation	Qté	Longueur	Largeur	Epaisseur	Matétiau

Edition d'éducation de SolidWorks
Licence pour un usage éducatif uniquement

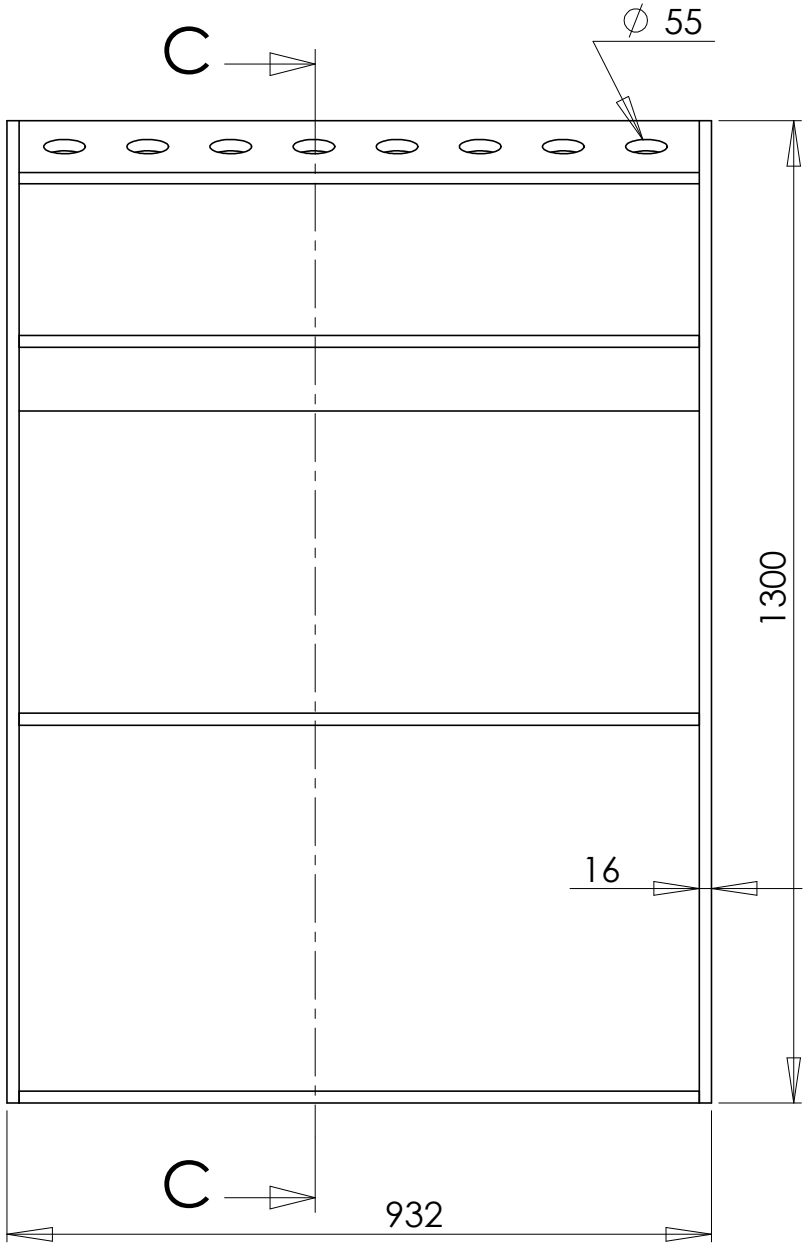

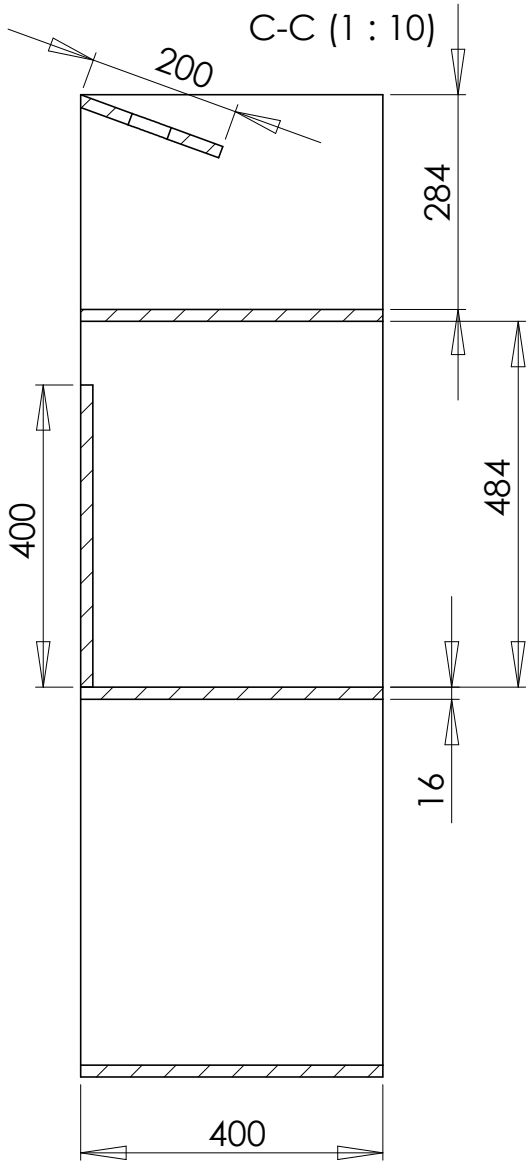

SUPPORT VISSEUSES

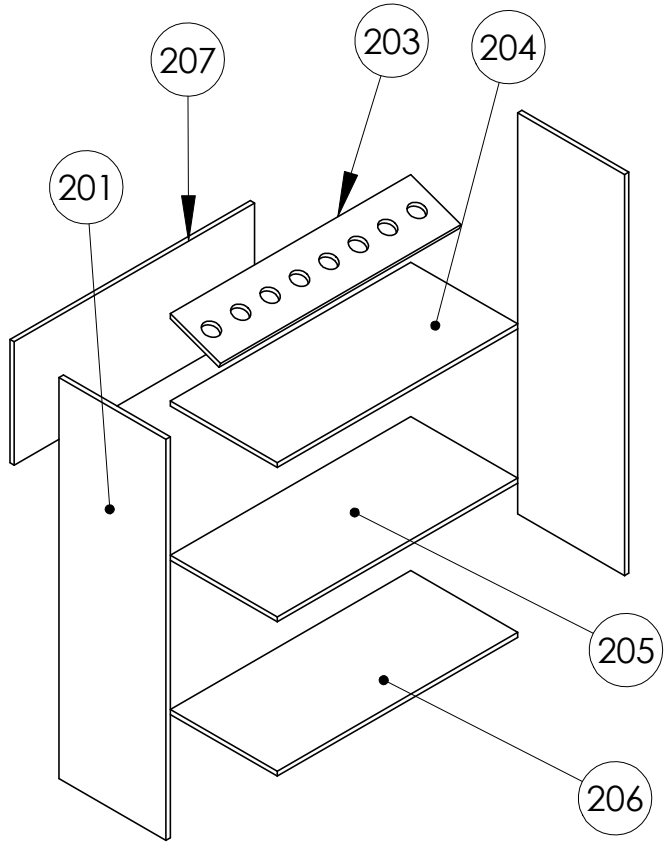

ref	Désignation	Qté	Longueur	Largeur	Epaisseur	Matétiau

Edition d'éducation de SolidWorks
Licence pour un usage éducatif uniquement