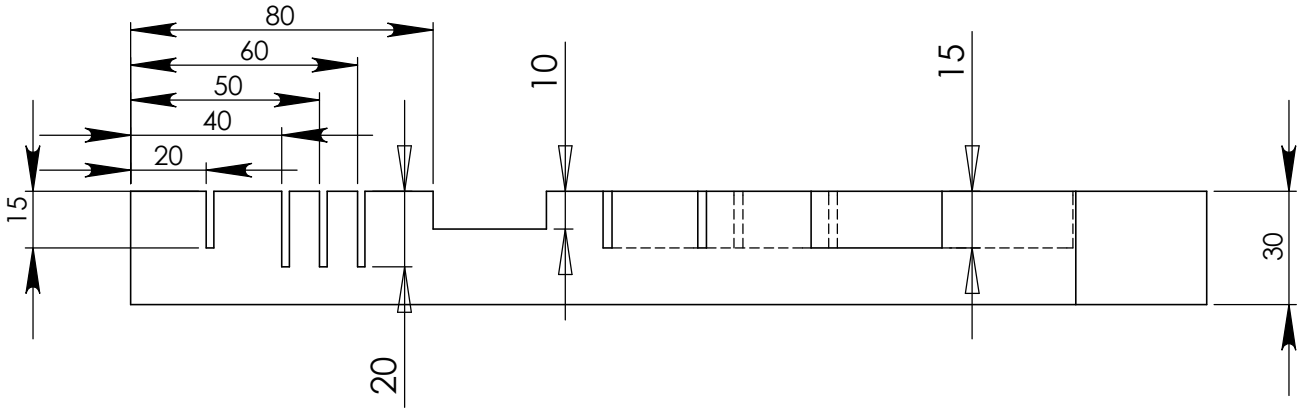

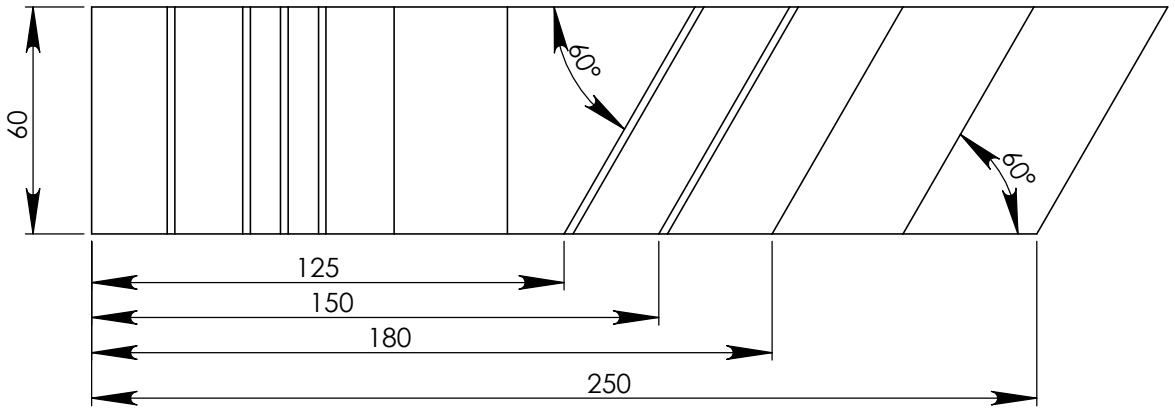

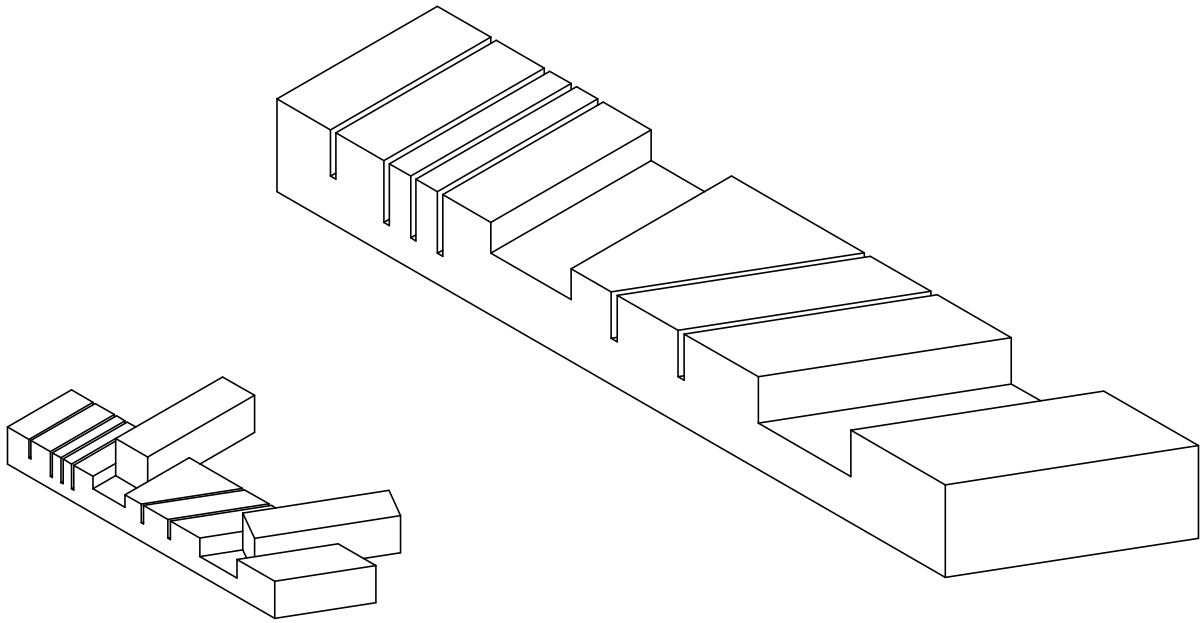

éch:1/2	TP SCIAGE n°2	nom:
	Dessin d'ensemble	
date:	Exercice BEP métiers du bois	

Edition d'éducation de SolidWorks
Licence pour un usage éducatif uniquement

Vous disposez:	***Vous devez:***	***Ce sera réussi si:***
D'une pièce de bois	Choisir la plus belle face	La plus belle face est choisie
Du matériel de traçage (trusquin, équerre, crayon, réglet, fausse équerre...)	Tracer les traits d'équerre suivant le plan	
Des plans de l'exercice Des explications du professeur	Tracer les traits à 60° suivant le plan	Le traçage est conforme au plan
D'une scie à araser	Scier suivant le plan	Le sciage est conforme au plan
Du maillet et des ciseaux à bois	Entailler suivant le plan	La pièce de bois s'emboite parfaitement et sans jeu dans les entailles

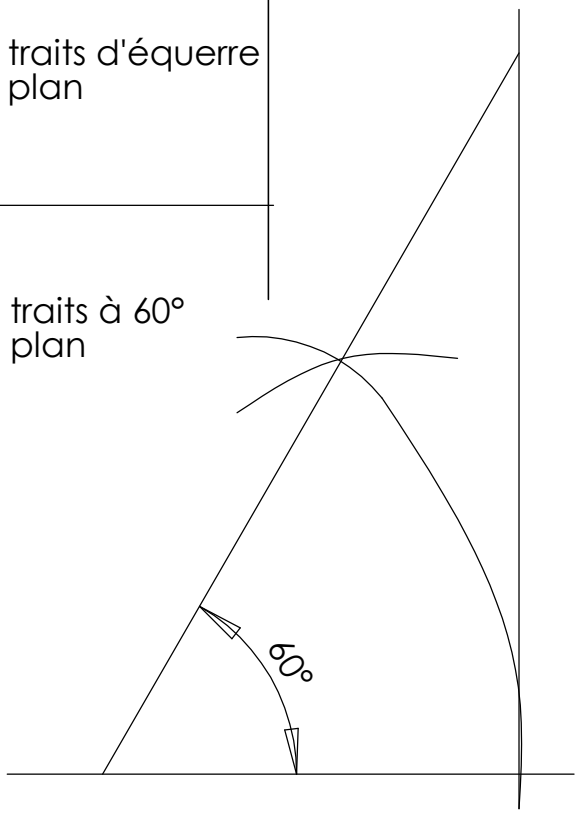

	TP SCIAGE n°2	nom:
	Consignes	
date:	Exercice BEP métiers du bois	

Edition d'éducation de SolidWorks
Licence pour un usage éducatif uniquement